Fiche technique - Applique

WU012

Description

Classe IP	IP54
CRI	Ra 80
Lumen	1000lm
Watt	0008
Led Type	LED SMD
Led de marque	Epistar
Classement des objectifs	120°
Alimentation électrique	230,0Vac
Emballage	Box
Classe énergétique	D
Garantie	2 years
Finitions	Bianco RAL9010
Finitions spéciales	Si

Dessin technique

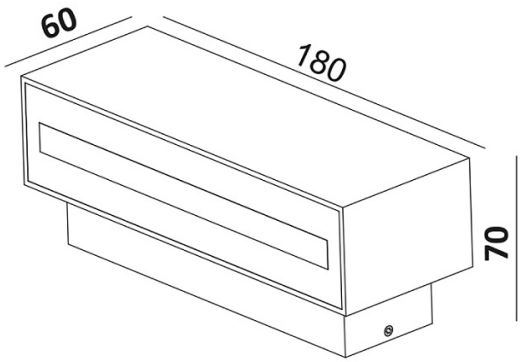

Comparaison des modèles

	Finition	Alimentation d'entrée	Nombre de LED	Couleur de la lumière	Classement des objectifs	Lumen	Watt	Classe IP	Étiquette énergétique
WU012W220N00	Bianco RAL9010	230,0Vac	56	N	120°	1000lm	0008	IP54	D A↑G

Dogi Group S.r.l. - Sede Operativa: Piazza Don Enrico Mapelli, 75 - 20099 Sesto San Giovanni (MI) - Tel: +39 02 26270299 - Email: info@dogi-group.it - P.IVA 07432680960