Scheda tecnica - Profili

PRF040

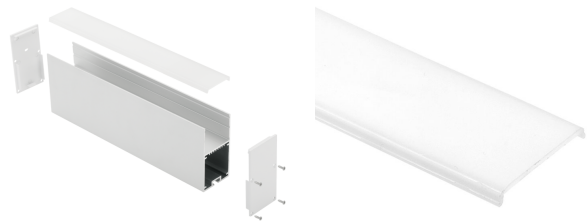

Descrizione

Profilo in alluminio estruso anodizzato.
Prodotto a sospensione ideale per illuminare uffici.
Disponibile in tre lunghezze 120cm, 150cm e 200cm.
All'interno del prodotto è possibile installare l'alimentatore.
Il prodotto si presta per essere personalizzato, dal colore del profilo alla lunghezza, potendo scegliere il tipo di illuminazione che desideriamo.

Grado IP	IP40
Installazione	Sospensione
Watt	23,0W
Confezione	Box , Bag
Garanzia	2 years
Finiture	Alluminio Anodizzato , Bianco traffico opaco (RAL9016) , Grigio , Bianco RAL9010 , Cromato
Finiture speciali	Grigio antracite raggrinzante (RAL7024) , Grigio scuro raggrinzante (RAL7043) , Nero opaco (RAL9005) , Grigio chiaro raggrinzante (RAL9006) , Bianco puro lucido (RAL9010) , Bianco puro opaco (RAL9010) , Bianco traffico lucido (RAL9016) , Bianco traffico opaco (RAL9016) , Bianco traffico raggrinzante (RAL9016) , Cor-Ten raggrinzante , Marrone opaco (RAL8014) , Nero lucido (RAL9005) , Nero raggrinzante (RAL9005) , Grigio chiaro opaco (RAL9006) , Grigio chiaro lucido (RAL9006) , Alluminio Anodizzato

Disegno tecnico

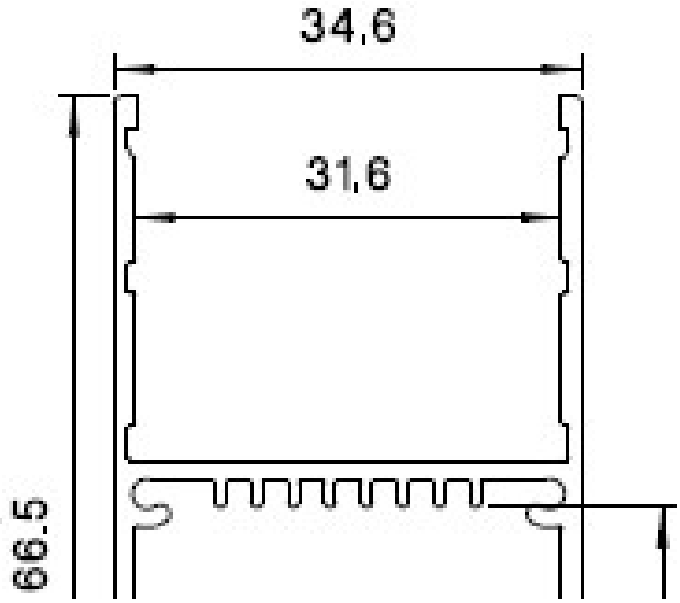

Confronto modelli
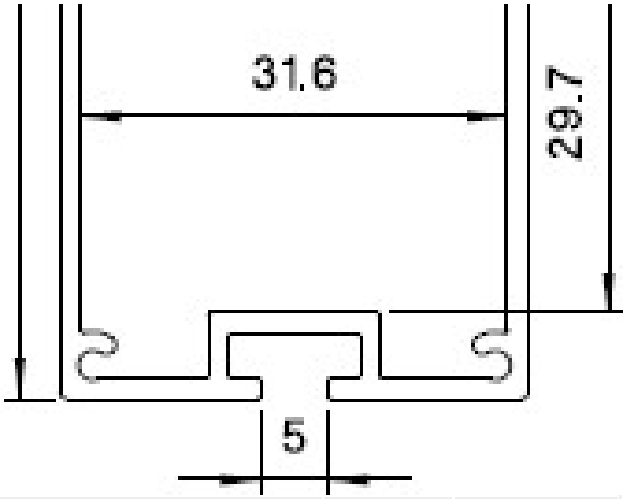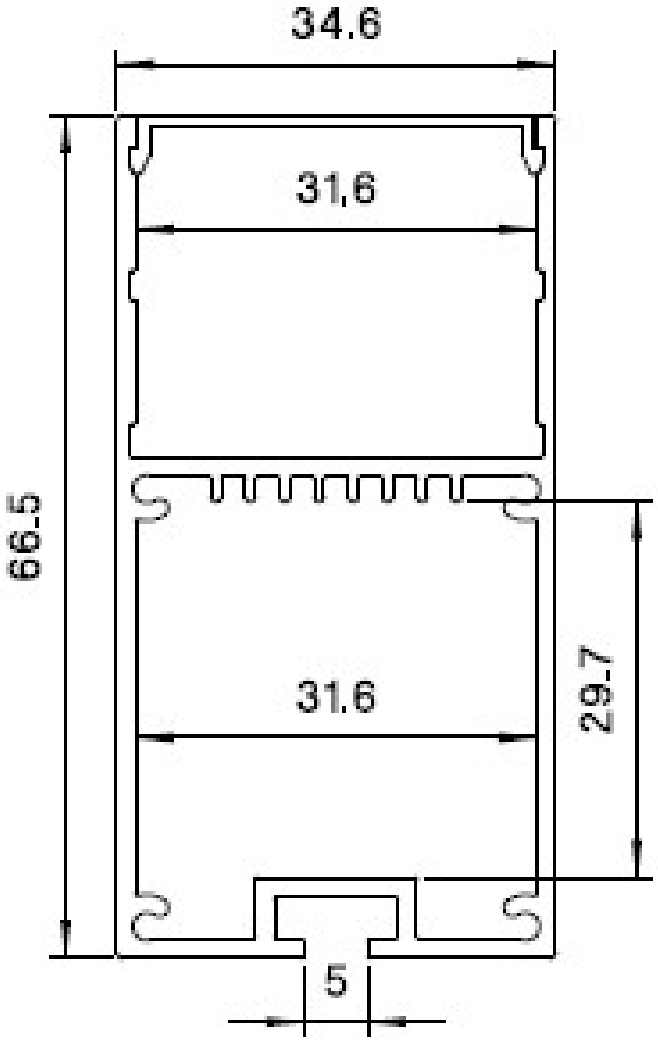
	Finitura
AST075.24	
AST100.24	
PRF010PX01	Opale
PRF010PX11	Opale
PRF010PX21	Opale
PRF010PX31	Opale
PRF040/120G	Alluminio Anodizzato
PRF040/120W	Bianco traffico opaco (RAL9016)
PRF040/150G	Alluminio Anodizzato
PRF040/150W	Bianco traffico opaco (RAL9016)
PRF040/200G	Alluminio Anodizzato
PRF040/200W	Bianco traffico opaco (RAL9016)
PRF040/300G	Alluminio Anodizzato
PRF040/300W	Alluminio Anodizzato
PRF040CA01	Grigio
PRF040CA02	Bianco RAL9010
PRF040CL01	Grigio
PRF040CL02	Bianco RAL9010
PRF040CP01	Grigio
PRF040CP02	Bianco RAL9010
PRF040CT01	Grigio
PRF040CT02	Bianco RAL9010
PRF040CX01	Grigio
PRF040CX02	Bianco RAL9010
PRF040ST02	
PRF040TP01	Grigio
PRF040TP02	Bianco RAL9010
PRF040TP03	Cromato
SSG001C	
SSG001CL	
SSG001CP	
SSP008	
SSP011