PRF030 - Profilo flessibile 18x4mm

Descrizione

Profilo in alluminio estruso anodizzato flessibile, ideale per l'installazione su superfici curve a vista. Dato il suo spessore sottile, si adatta a delle curvature omogenee.

Grado IP	IP40
Installazione	apparecchio per interni
Watt	14,4W
Confezione	Box , Bag
Garanzia	2 years
Finiture	Alluminio Anodizzato , Bianco RAL9010 , Opale , Trasparente , Acciaio , Grigio
Finiture speciali	Grigio antracite raggrinzante (RAL7024) , Grigio scuro raggrinzante (RAL7043) , Nero opaco (RAL9005) , Grigio chiaro raggrinzante (RAL9006) , Bianco puro lucido (RAL9010) , Bianco puro opaco (RAL9010) , Bianco traffico lucido (RAL9016) , Bianco traffico opaco (RAL9016) , Bianco traffico raggrinzante (RAL9016) , Cor-Ten raggrinzante , Marrone opaco (RAL8014) , Nero lucido (RAL9005) , Nero raggrinzante (RAL9005) , Grigio chiaro opaco (RAL9006) , Grigio chiaro lucido (RAL9006) , Alluminio Anodizzato

Disegno tecnico

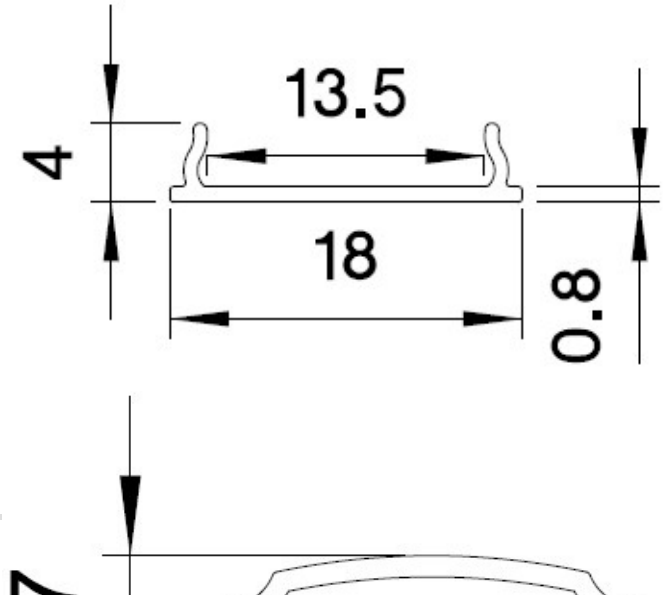

Confronto modelli

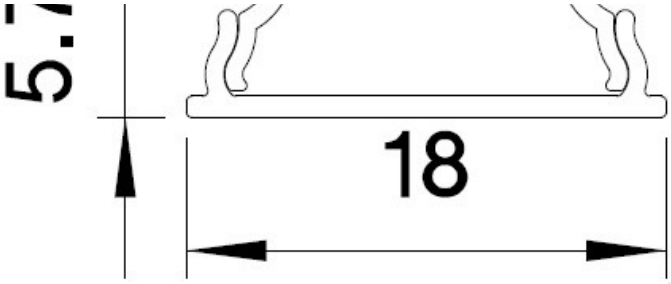

PRF030/100		
PRF030/100W		
PRF030/200		
PRF030/200W		
PRF030PX01		
PRF030PX02		
PRF030PX11		
PRF030PX12		
PRF030ST01	Acciaio	
PRF030TP01	Grigio	
PRF030TP02	Bianco RAL9010	